KHÓA VÂN TAY VÀ MẬT KHẨU TỦ NỘI THẤT QIDOTS F020

Hướng dẫn lắp đặt

1. **Hình 1** - Định vị lỗ khoan, khoảng cách từ mép cánh đến tâm trục là 45 mm. Cắm dây kết nối với mặt khóa, luồn dây qua lỗ rồi kết nối với hộp khóa.
2. **Hình 2** - Bắt vít mặt khóa với hộp khóa:
   2.1) Bắt vít hộp khóa và mặt khóa chung lỗ vít: Đặt mặt khóa phía ngoài và hộp khóa phía trong cánh, rồi dùng vít M4x18 lại với nhau.
   2.2) Bắt vít hộp khóa và mặt khóa khác lỗ vít: Đặt mặt khóa phía ngoài, dùng vít M4x16 và long đen (vòng đệm) vít mặt khóa lại. Hộp khóa đặt phía trong mặt cánh rồi vít cố định bằng ST3.5x15 (trước khi vít phải căn chỉnh chốt và thanh cài chốt sao cho có thể đóng mở được).
3. **Hình 3** - Cố định thanh cài chốt bằng vít ST3.5x18

Hình 1

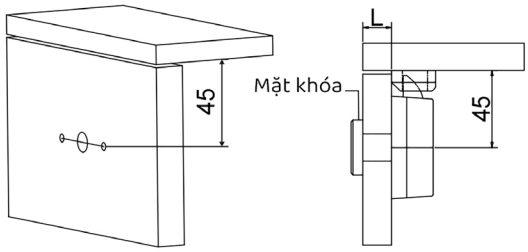

Kết nối dây

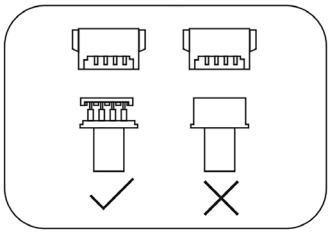

Hình 2.1

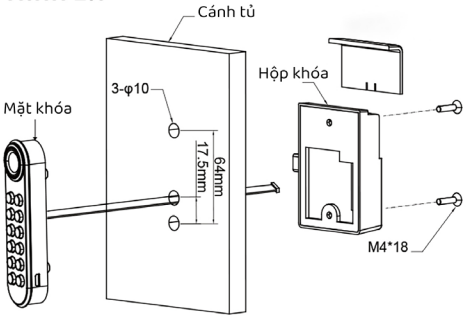

Hình 2.2

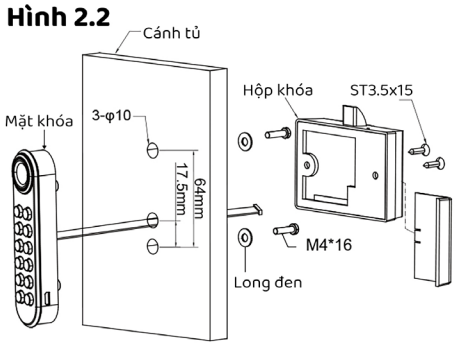

Hình 3

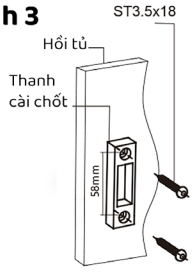

2.1	Độ dày cánh (mm)	Vít chìm
1	14mm~18mm	M4X18
2	16mm~20mm	M4X20

2.2	Độ dày cánh (mm)	Vít nổi
1	12mm~16mm	M4X14
2	16mm~20mm	M4X16

Hướng dẫn cài đặt

I. Cài đặt chế độ khóa (có 3 chế độ)

Cắm E-Key vào cổng Micro USB → Nhập mã bên dưới → Rút E-Key ra

→ 44# 1# Khóa tự động: Lưỡi khóa tự động đóng sau 4s

→ 44# 2# Khóa thủ công: Chủ động đóng mở lưỡi khóa

→ 44# 3# Khóa công khai: Lưỡi khóa luôn mở (phù hợp sử dụng nơi công cộng)

Lưu ý: Khi thay đổi từ chế độ này sang chế độ khác mật khẩu người dùng sẽ về mặc định, vân tay sẽ xóa.

I. Cài dấu vân tay (Tối đa 100 dấu vân tay):

Đặt giữ ngón tay (khoảng 8s) → Đèn xanh lá → Nhả ra → Đèn xanh dương

→ (1) Đặt vân tay 6 lần → (2) Đèn xanh dương (chờ cài vân tay tiếp theo)

1. Đặt 6 điểm khác nhau trên dấu vân tay đó
2. Không muốn cài thêm vân tay thì để chờ một lúc đèn xanh dương tự tắt

Lưu ý:

- Nếu đặt vân tay khác (vân tay chưa từng cài vào khóa) mà khóa vẫn mở được tức là khóa chưa cài được vân tay, bạn phải thao tác cài đặt lại.

II. Cài đặt mật khẩu

1. Mật khẩu người dùng (Cài đặt gốc: 1-2-3-4)

Giữ * (khoảng 2s) → Mật khẩu hiện tại + # → 1 # → Mật khẩu mới + #

2. Mật khẩu quản lý (Cài đặt gốc: 5-4-3-2-1-5)

Giữ * (khoảng 2s) → Mật khẩu hiện tại + # → 2 # → Mật khẩu mới + #

3. Mật khẩu dùng một lần (Khóa công khai)

- Nhập mật khẩu quản lý cho lưỡi khóa mở (tụt vào) mới có thể đặt vân tay hoặc mật khẩu.
- Khóa bằng vân tay hoặc mật khẩu nào thì phải mở bằng vân tay hoặc mật khẩu đó (chỉ sử dụng được 1 trong 2 phương thức).

Muốn khóa → (1) Đặt vân tay 6 lần / Nhập mật khẩu + # → Lưỡi khóa đóng

Muốn mở → Đặt vân tay đã đặt trước đó / Nhập mật khẩu đã đặt trước đó + # → Lưỡi khóa mở (tụt vào)

- Khóa quay về trạng thái chờ đặt vân tay hoặc mật khẩu, lưỡi khóa mở (tụt vào).

III. Khôi phục cài đặt gốc

Cách 1 → Giữ * (khoảng 2s) → Mật khẩu quản lý hiện tại + # → 5 #

Cách 2 → Cắm E-Key → 11 #

Lưu ý (Cả hai cách trên): Khôi phục về cài đặt gốc, tất cả vân tay bị xóa, mật khẩu về mặc định. Mật khẩu người dùng: 1-2-3-4, mật khẩu quản lý: 5-4-3-2-1-5.

IV. Mở khóa bằng E-Key (Khóa không nhận vân tay, mật khẩu hoặc quên vân tay, mật khẩu)

Cắm E-Key vào cổng Micro USB → Lưỡi khóa sẽ mở

V. Các trường hợp khác

1. **Pin yếu:** "Bíp Bíp ..." 6 âm thanh kêu sau khi mở khóa, có nghĩa là khóa đang báo pin yếu, cần thay pin cho khóa (Sử dụng pin 3 x AAA).
2. **Cấp nguồn khẩn cấp:** Khóa hết pin đột ngột, dùng dây cáp cổng Micro USB và sạc dự phòng để cấp nguồn, mở khóa và tiến hành thay pin.